AS 31K - 45K KYL & FRYSRUM

Uppdaterad:
2022-02-25

AS 31K-45K
Valet för medelstora och stora kyl och frysrum.

Idealiska luftridålösningar till medelstora och stora kyl och frys dörrar är vad man får AS 31K-45K. Modellen finns i flera effektversioner som täcker in snart sagt alla behov inom den här klassen. Luftridån levereras utan eller med elvärme och med mått som är anpassade till platsen.
AS 31K-45K består av ett fristående fläktaggregat som kopplas samman med luftridåer med hjälp av kanaler. Det ger hög effekt som förstärks ytterligare av specialmunstycken med knivstråleteknik som effektivt håller luften indelad i olika temperaturzoner.

MASTERVEIL

Postadress:
Järnvägsgatan 11
464 62 Brålanda
Sweden

+46 (0)248 - 79 82 80
info@masterveil.se
www.masterveil.se

Reservation för tryckfel och tekniska ändringar

AS 31K - 45K KYL & FRYSRUM

Uppdaterad:
2022-02-25

- *Täcker många olika behov.*
- *Stående eller ovanliggande ridåtrummor.*
- *Specialmunstycke med knivstråleteknik.*
- *Fristående fläktaggregat med hög prestanda.*
- *Kan förses med el-värme.*
- *Flera varianter med olika effekter.*
- *Tillval finns Inlopsbox, och ställbara munstycken*

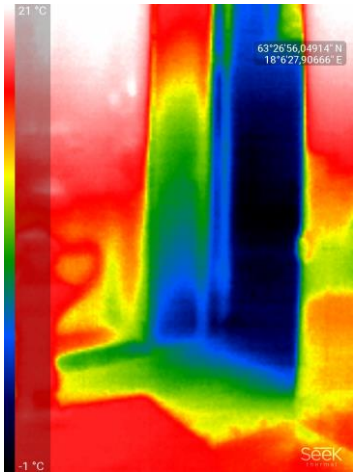

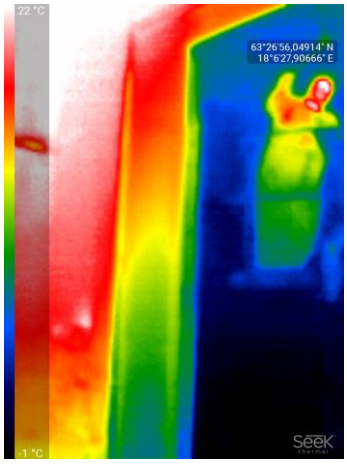

MASTERVEIL

Postadress:
Järnvägsgatan 11
464 62 Brålanda
Sweden

+46 (0)248 - 79 82 80
info@masterveil.se
www.masterveil.se

Reservation för tryckfel och tekniska ändringar

AS 31K-2,5

Tekniska data

Egenskap / Modell	Fläkt					
	Spänning	Märkström	Märkeffekt	Skyddsklass	Luftflöde	Tryck
	V	A	KW	IP	m³/h (max AP)	PA (Max)
AS 31K-2,5	3X400	3,9	2,5	54	3 500	1 800

* = Valfri RAL-kulör eller rostfritt kan väljas.

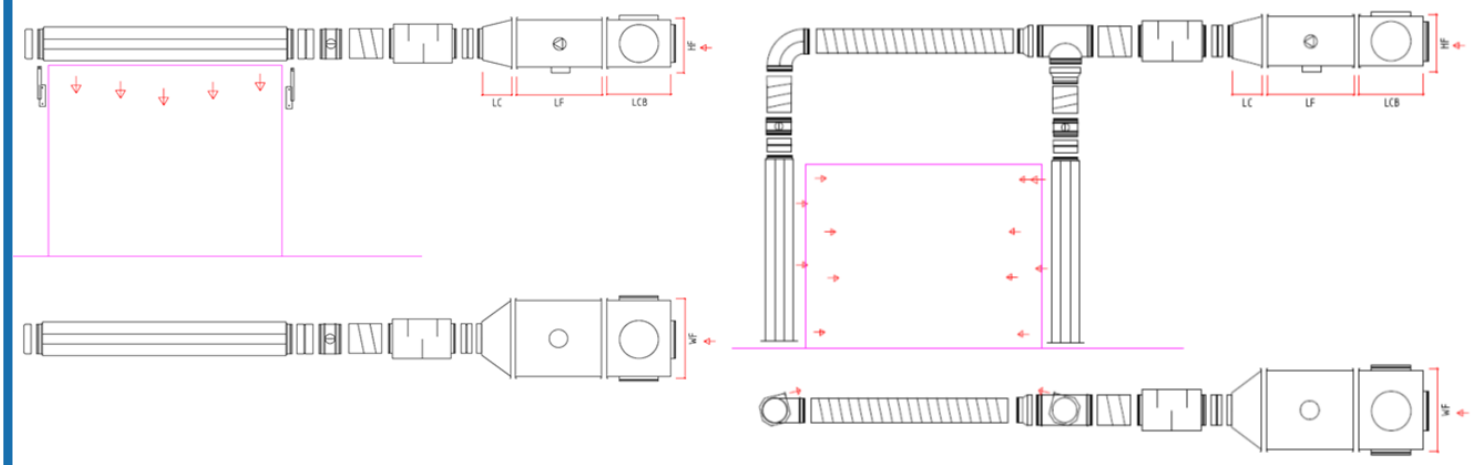

Mått & Vikt

Egenskap / Modell					
	Övergång	Fläkt	Inlopsbox	Höjd	Bredd
AS 31K-2,5	**LC**	**LF**	**LCB****	**HF**	**WF**
Längd: mm	305	700	200/500	480	740
Vikt: Kg	5	33	10/15		

Ridåtrimmans längd. Ovanliggande dörrbredden +100mm anslutning Ø250.

Stående dörrhöjden +50mm anslutning Ø200

** Tillval

MASTERVEIL
Postadress:
Järnvägsgatan 11
464 62 Brålanda
Sweden
+46 (0)248 - 79 82 80
info@masterveil.se
www.masterveil.se

Reservation för tryckfel och tekniska ändringar

AS 35K-2,5

Tekniska data

Egenskap	Fläkt					
	Spänning	Märkström	Märkeffekt	Skyddsklass	Luftflöde	Tryck
Modell	V	A	KW	IP	m³/h (max AP)	PA (Max)
AS 35K-2,5	3X400	3,8	2,5	54	4 000	1 590

* = Valfri RAL-kulör eller rostfritt kan väljas.

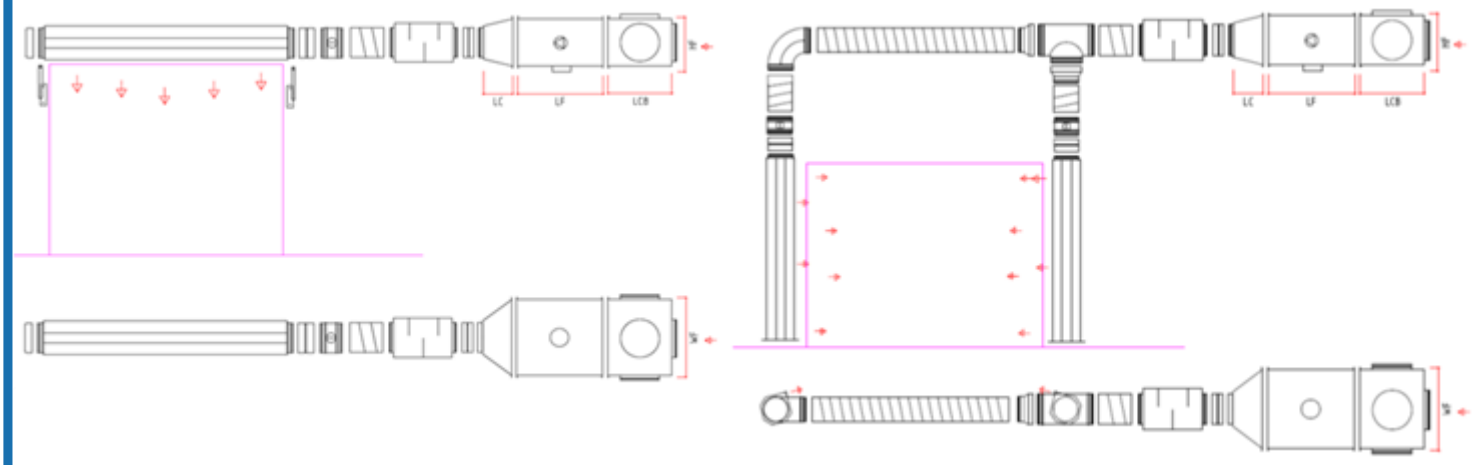

Mått & Vikt

Egenskap					
Modell	Övergång	Fläkt	Inlopsbox	Höjd	Bredd
AS 35K-2,5	LC	LF	LCB**	HF	WF
Längd: mm	305	700	200/500	480	740
Vikt: Kg	6	41	13/20		

Ridåtrimmans längd. Ovanliggande dörrbredden +100mm anslutning Ø315.

Stående dörrhöjden +50mm anslutning Ø250

** Tillval

MASTERVEIL
Postadress:
Järnvägsgatan 11
464 62 Brålanda
Sweden
+46 (0)248 - 79 82 80
info@masterveil.se
www.masterveil.se

Reservation för tryckfel och tekniska ändringar

AS 40K-2,3

Tekniska data

Egenskap	Fläkt					
	Spänning	Märkström	Märkeffekt	Skyddsklass	Luftflöde	Tryck
Modell	V	A	KW	IP	m³/h (max AP)	PA (Max)
AS 40K-2,3	3X400	3,5	2,3	54	5 000	1 270

* = Valfri RAL-kulör eller rostfritt kan väljas.

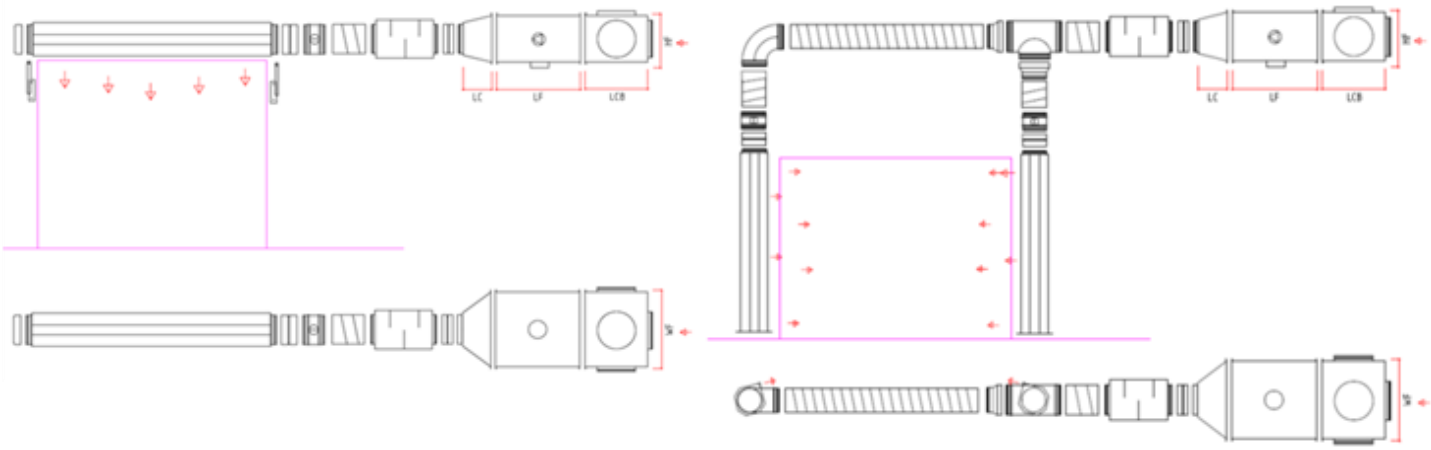

Mått & Vikt

Egenskap					
Modell	Övergång	Fläkt	Inlopsbox	Höjd	Bredd
AS 40K-2,3	LC	LF	LCB**	HF	WF
Längd: mm	305	700	200/500	580	840
Vikt: Kg	7	60	14/21		

Ridåtrimmans längd. Ovanliggande dörrbredden +100mm anslutning Ø315.

Stående dörrhöjden +50mm anslutning Ø250

** Tillval

Postadress:
Järnvägsgatan 11
464 62 Brålanda
Sweden

+46 (0)248 - 79 82 80
info@masterveil.se
www.masterveil.se

Reservation för tryckfel och tekniska ändringar

AS 45K-3,5

Tekniska data

Egenskap	Fläkt					
	Spänning	Märkström	Märkeffekt	Skyddsklass	Luftflöde	Tryck
Modell	V	A	KW	IP	m³/h (max AP)	PA (Max)
AS 45K-3,5	3X400	5,2	3,5	54	6 000	1 400

* = Valfri RAL-kulör eller rostfritt kan väljas.

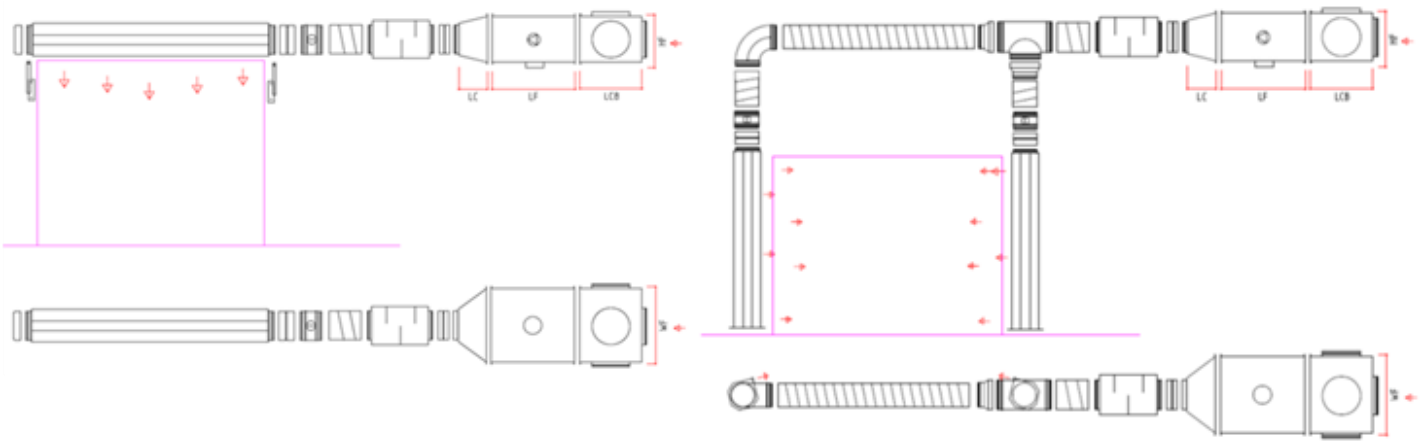

Mått & Vikt

Egenskap					
Modell	Övergång	Fläkt	Inlopsbox	Höjd	Bredd
AS 45K-3,5	LC	LF	LCB**	HF	WF
Längd: mm	305	900	200/500	690	840
Vikt: Kg	9	76	16/23		

Ridåtrimmans längd. Ovanliggande dörrbredden +100mm anslutning Ø400.

Stående dörrhöjden +50mm anslutning Ø315

** Tillval

MASTERVEIL
Postadress:
Järnvägsgatan 11
464 62 Brålanda
Sweden
+46 (0)248 - 79 82 80
info@masterveil.se
www.masterveil.se

Reservation för tryckfel och tekniska ändringar